Le détenteur de cette copie ne sera pas informé en cas de modification
Diese Kopie wird bei Änderungen nicht berücksichtigt
The bearer of this copy will not be notified in case of changes

Ce dessin ne peut être reproduit ni communiqué à des tiers sans notre accord, et reste notre propriété. Tout contrevenant s'expose à des poursuites.
Diese Zeichnung darf ohne unsere Genehmigung weder vervielfältigt, noch dritten Personen zugänglich gemacht werden und bleibt unser Eigentum. Zuwiderhandlung ist strafbar.

Toute erreur est à signaler de suite au B.E.
Zeichnungsunstimmigkeiten sind sofort der EW zu melden.

(11)
▲ Zone d'enfichage conforme à DIN 46346 sauf: (*)
Steckbereich nach DIN 46346 außer: (*)
Mating area according to DIN 46346 excluding: (*)

Ce document est la propriété de STOCKO CONTACT, et ne peut être reproduit ou communiqué sans son accord écrit.
Für diese Unterlagen behalten wir uns alle Rechte vor.
All rights reserved in respect of this document.

Pour languette:
Für Steckmesser: 6,3 x 0,8 DIN
For tab:

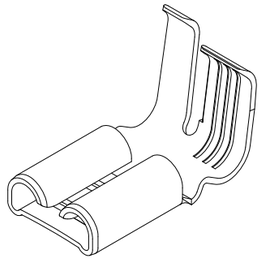

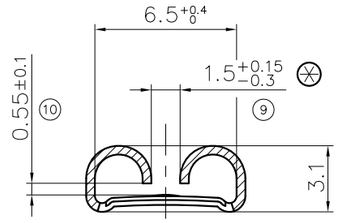

A — A

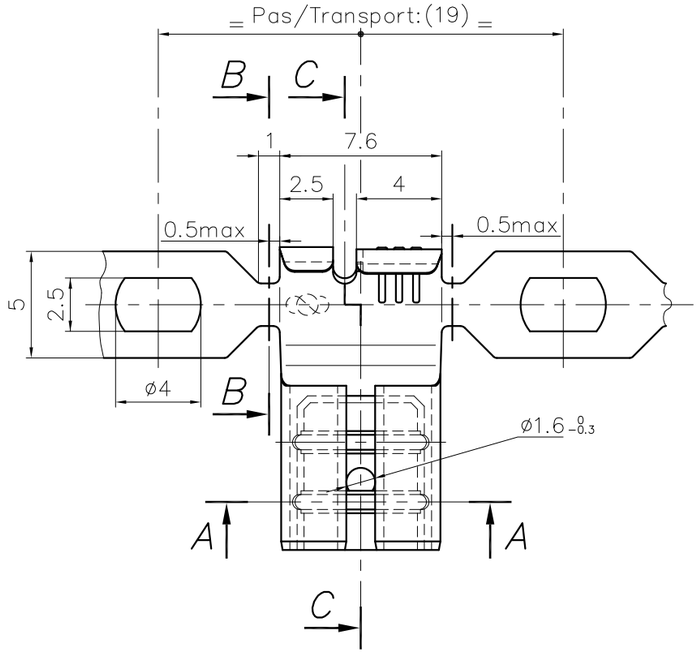

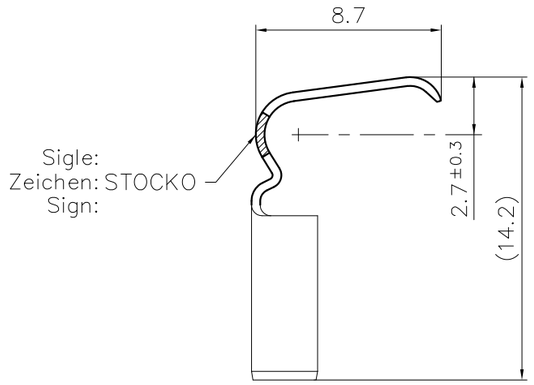

B — B

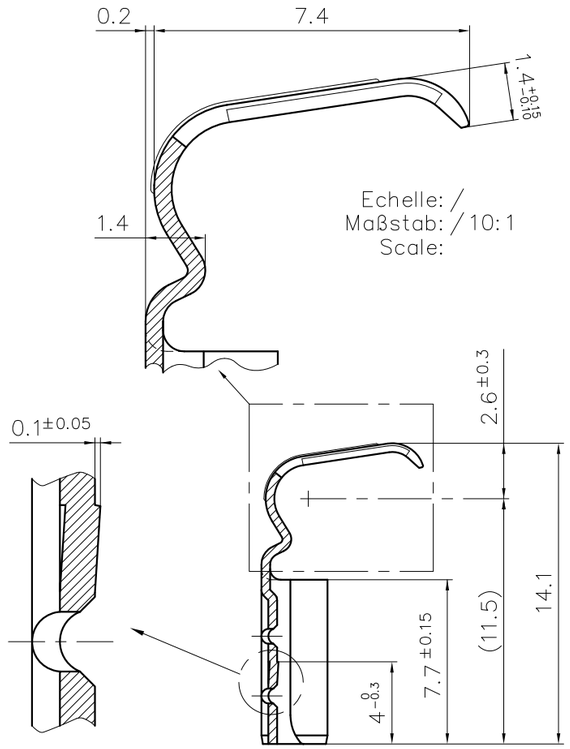

C — C

SFA

Destinataires Verteilung	
Service Abteilung	Nbre Anz.
SBM	1
SUK	1
HEL	1

Zeichnung
Dessin

S = 0.41±0.03

Matière/Material	Homologation/Zulassung/Approval = UL			
	Revêtement/Veredlung/Finish			
	Naturel Blank Unplated	Etamé Verzinnt Tin plated	Argenté Versilbert Silver plated	Nickelé Vernickelt Nickel plated
Laiton/Messing/Brass	X UL	X UL	X	—
Bronze	X UL	X UL	—	—
Stol	X	X UL	—	—
Acier/Stahl/Steel	—	—	—	X UL

PLAN CLIENT
KUNDENZEICHNUNG
CUSTOMER DRAWING

Nr. N°	Änderung Modification	Datum Date	Name Nom	Gep. Vérif.	Gen. Approu.			
11	RAJOUT INFORMATION SUR CONFORMITE ZONE D'ENFICHAGE	12.01 2015	A.D.					
10	AJOUT HAUTEUR D'ENFICHAGE 0.55±0.1	10.09 2013	F.Zi.	HILS				
9	MODIFICATION TOLERANCE ETAIT ±0.15	18.04 2012	F.Zi.	J.B.Hi.				
8	AJOUTÉ NORME DIN 46346	12.05 2009	R.F.	A.D.				
7	MISE A JOUR MATIÈRES "UL"	09.06 2006	R.F.	J.B.Hi.				
6	MISE A JOUR	27.04 2004	R.F.	J.B.Hi.				
5	Matière laiton argenté ajoutée	12.05 03	S.H.	A.D.				

Untol. Maße Cotes non tolérancées	zul. Abw. Tol. autoris. ±
> 0 bis/à 6	0.15
> 6 bis/à 30	0.3
> 30 bis/à 100	0.45

1994	Datum Date	Name Nom
Bearb. Exécut.	28.01	GOTTSMANN
Gep. Vérif.	---	— — — —
Gen. Approu.	26.07	EBERHARD

Norm : Norme : DIN 46346 ▲
Maßstab: Echelle : 5:1

Ersatz für : Remplace : -----
Ersetzt durch : Rempl. par : -----

Artikelbezeichnung / Désignation article
RSB 7944.010 F 6,3–1,5

STOCKO®

Referenz–Nr. N° référence

Artikel–Nr. / N° article
1 2 3 4 5 6 7 8 9 10 11 12 13 14 15 16 17